外径56mm LED长亮/闪亮型多层信号灯

EST56L

IP23 | +50℃ -30℃ | BUZZER | 90dB | NPN | PNP | RoHS

产品规格

EST56L

材　　质	灯罩-AS、灯体-ABS、Pole-Al
使用环境温度	-30°C ~ +50°C
音　　量	Max. 90dB at 1m(内置蜂鸣器)
防 护 等 级	IP23
闪 亮 次 数	60~80/min
符 合	RoHS

- 外径56mm LED长亮/闪亮型多层信号灯
- 铝管固定型产品，根据使用环境可以选择多种固定支架
- 内置蜂鸣器型产品，可以同时传达视觉，听觉信号
- 利用三极管在PLC上可以直接驱动
  DC产品: 长亮型-NPN/PNP, 长亮/闪亮型-PNP
- 底座/盖子颜色可以选择为灰白色或黑色

EST56L

EST56L　Ø56mm Pole支架型, LED长亮/闪亮

型号	层数	电压	认证	重量	颜色
EST56L 长亮型 EST56L-BZ 内置蜂鸣器长亮型 EST56LF 长亮/闪亮型 EST56LF-BZ 内置蜂鸣器长亮/闪亮型	1	DC24V	CE	0.29kg	R-红
	2			0.32kg	R-红 G-绿
	3			0.36kg	R-红 A-黄 G-绿
EST56L 长亮型 EST56L-BZ 内置蜂鸣器长亮型 EST56LF 闪亮型 EST56LF-BZ 内置蜂鸣器闪亮型	1	AC220V	-	0.30kg	R-红
	2			0.33kg	R-红 G-绿
	3			0.37kg	R-红 A-黄 G-绿

外形图

单位: mm

·EST56LF-BZ-1-R : DC/AC
·EST56LF-1-R : DC/AC
·EST56L-BZ-1-R : DC/AC
·EST56L-1-R : DC/AC

·EST56LF-BZ-2-RG : DC/AC
·EST56LF-2-RG : DC/AC
·EST56L-BZ-2-RG : DC/AC
·EST56L-2-RG : DC /AC

·EST56LF-BZ-3-RAG : DC/AC
·EST56LF-3-RAG : DC/AC
·EST56L-BZ-3-RAG : DC/AC
·EST56L-3-RAG : DC/AC

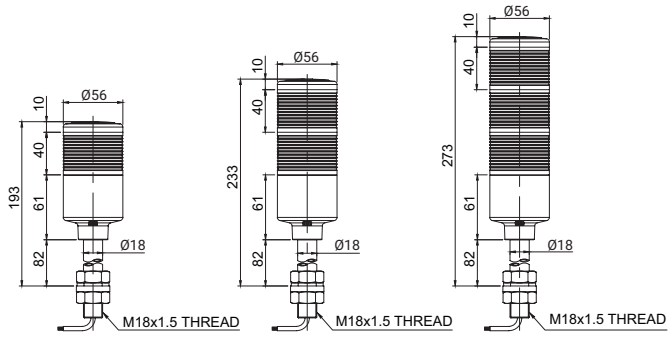

型号选定

EST56L	-	3	-	220	-	RAG	-	LW18	-	BK
[型号]		[层数]		[电压]		[颜色]		[安装支架]		[底座/盖子颜色]
EST56L EST56LF EST56L-BZ EST56LF-BZ		1-1层 2-2层 3-3层		24-DC24V 220-AC220V		R-红 A-黄 G-绿		· 未指定-标准型 · 指定 -LB18 -LW18 -QZ18 -SZ18 -QL18 -SL18 -FB18		· 未指定-乳白色 · BK-黑色

信号线/蜂鸣器线电流(以1层为准)

电压	DC24V	AC220V
信号线电流	60mA	25mA
蜂鸣器线电流	75mA	25mA

接线信息

· 电源线规格
  UL1015 AWG18(0.75sq) x 2C 400mm
· 信号线规格
  UL1007 AWG22(0.3sq) 400mm
· LED光源多层信号灯可以利用外部触点和三极管进行接线

用户订制规格

· 可选择DC12V产品(订购规格: 仅限EST56L、EST56L-BZ 3层)

安装支架

标准型	LB18	LW18	QZ18
Steel	Steel	ABS	ABS
SZ18	QL18	SL18	FB18
Al	ABS	Al	ABS

※ 安装支架的详细尺寸请参照[多层信号灯固定支架]。

EST56L

接线图

· 利用外部触点时，请按下列方式接线。
· 利用三极管接线时，根据使用电压和产品的不同，区分使用NPN三极管或PNP三极管，请按照以下接线图，正确地接线后使用。

适用产品	外部触点	适用产品	外部触点
DC长亮型		AC长亮型	
EST56L EST56L-BZ	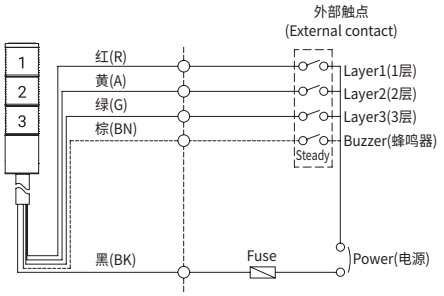	EST56L EST56L-BZ	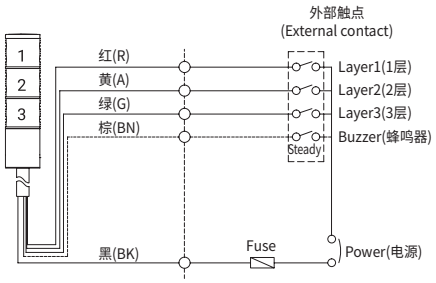
DC 长亮/闪亮型		AC闪亮型	
EST56LF EST56LF-BZ	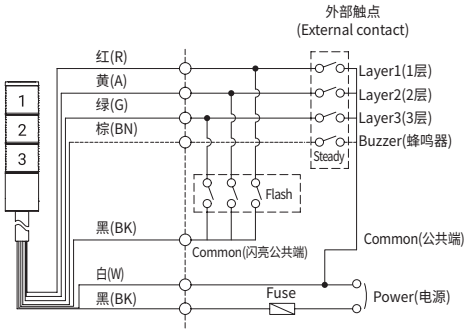	EST56LF EST56LF-BZ	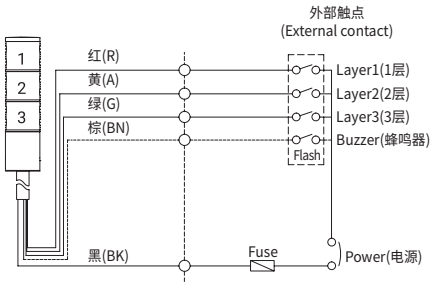

适用产品	三极管
DC长亮型	
EST56L EST56L-BZ	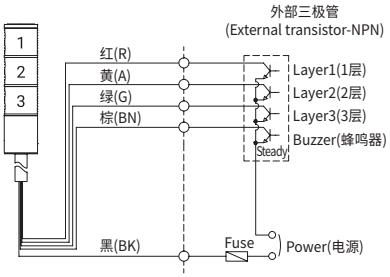 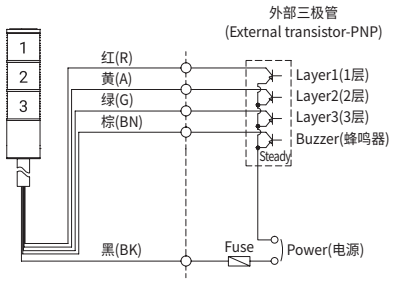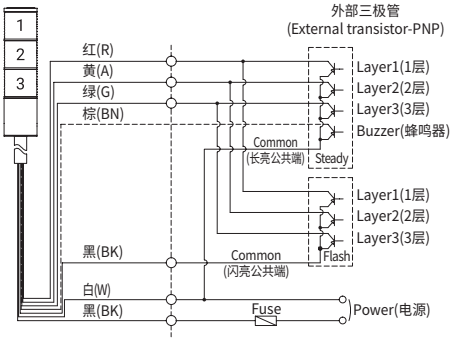
DC 长亮/闪亮型	
EST56LF EST56LF-BZ