QWL40 / QWL40-DT

IP68 | +65℃ -40℃ | RoHS

QWL40 / QWL40-DT

製品仕様

QWL40

材　　質	ボディー-Al、レンズ-PC、取付台-SUS
使用周囲温度	-40℃ ~ +65℃
保 護 等 級	IP68
認　　証	CE、UL

- 雨や埃の多い過酷な環境にも耐える防水防塵タイプLED作業灯
- IP68等級の防塵・防水設計により、水や粉塵のある環境でも使用 可能。
- ポリカーボネート製レンズ使用で耐振動性や耐衝撃性に優れる。
- 長寿命・高輝度LEDを採用し維持管理が容易
- 掘削機、クレーン、オフロード車等のように建設重機の使用環境で耐久性に優れる。

QWL40 / QWL40-DT 防水/防塵型 LED作業灯

区分	光学特性仕様	
型番	QWL40	QWL40-DT
レンズ色	透明	
照明色(基本)	昼光色	
色温(基本)	6,000~7,000K	
総光束	2,650lm	
照度(at 1m)	4,000cd	

区分	一般仕様	
型番	QWL40	QWL40-DT
定格電圧	DC12V~24V	
動作電圧範囲	DC11.5V~26.5V	
消費電力	Max.40W	
絶縁抵抗	Min. 50MΩ(500V DC mega ohm meter)	
耐力電圧	DC: 500VAC, 60Hz, 1 minute	
動作温度	-40°C ~ +65°C	
保護等級	IP68	
本体材質	ボディー-Al、レンズ-PC、取付台-SUS	
認証	CE UL	
重さ(approx.)	0.70Kg	

外形図

単位: mm

·QWL40

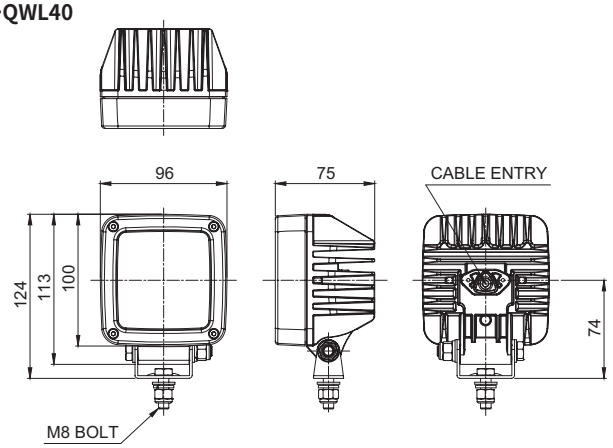

·QWL40-DT

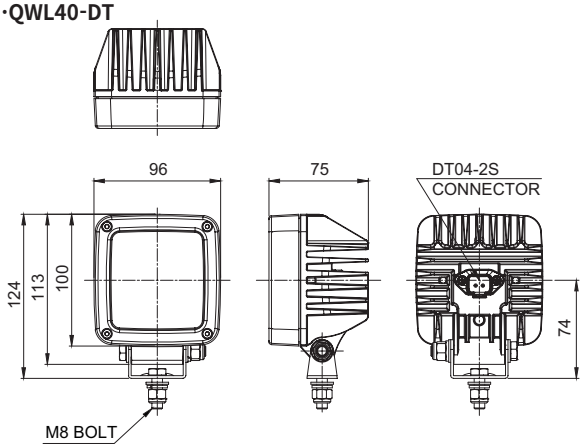

モデル選定

QWL40	-	12/24
[型番]		[電圧]
QWL40 QWL40-DT		12/24-DC12V~24V

使用時の注意事項

· 本製品を使用する前に付属の取扱説明書及び安全上のご注意事項を必ずお読みください。注意事項を守らないと、火災や人身事故の原因となります。製品の仕様は予告なく変更することがあります。
· 最新の情報はホームページでご確認ください。